2023年12月 現在

Fujitsu Software
Interstage List Creator Connector V11.1.0

本商品は、Interstage List Creator Standard Edition/Enterprise Editionと連携した分散帳票出力環境を構築する機能を提供します。

本商品を使用することで、帳票生成の負荷をアプリケーションサーバから分離した分散環境の構築が容易にかつ安価に行うことができます。

Copyright 2023 Fujitsu Limited

適応機種　概要

- **サーバ**

  PRIMEQUEST 4000シリーズ / PRIMEQUEST 3000/2000シリーズ / マルチベンダーサーバ・クライアント / PRIMERGY / FUJITSU Hybrid IT Service FJcloud-O IaaS / FUJITSU Hybrid IT Service for Microsoft Azure 仮想マシン / パブリッククラウド

Copyright 2023 Fujitsu Limited

適応OS　概要

- **サーバ**

  Windows Server 2022(64-bit) / Windows Server 2019(64-bit) / Windows Server 2016(64-bit)

Copyright 2023 Fujitsu Limited

機能説明

1. 多様な分散帳票出力機能

(1) 本商品を、Interstage List Creator Standard Edition/Enterprise Editionと連携させることにより、アプリケーションサーバの負荷を分散した帳票出力環境を構築するコネクタ機能を提供します。

コネクタ機能により、帳票出力サーバに対してPDFファイル、OWFファイルやExcel形式ファイル作成を要求し、作成されたファイルを本商品が動作するサーバに転送することができます。これにより、Webクライアントからの要求により、WWWサーバ側が指示を行い、Webアプリケーションサーバ上でPDFファイルやOWFファイルを作成し、WWWサーバに転送して、Webクライアントで参照や印刷を行うといった、Webアプリケーションサーバ-WWWサーバ-Webクライアントの3 階層のWeb 環境を簡単に構築できます。

(2) 業務アプリケーションサーバと帳票生成サーバの通信をIPCOM経由とし、複数の帳票出力サーバにて帳票生成の負荷分散を図ることができます。

2. データベース連携

Microsoft SQL Server Integration Servicesと連携してプログラムすることなしにデータベースからデータを抽出し、帳票出力を可能にします。

また、SSISパッケージの定義時に、変換先アダプタとしてList Creatorを選択することにより、GUIで簡単にデータ抽出、加工、帳票出力を定義、実行することができます。

3. 実装API

各種Webアプリケーションサーバに対応するためのインタフェースとして.NET、Javaおよびコマンドのインタフェースを提供します。

COBOLアプリケーションで作成した帳票を、Interstage List Creatorと連携し出力することも可能です。

Copyright 2023 Fujitsu Limited

システム/機能構成図

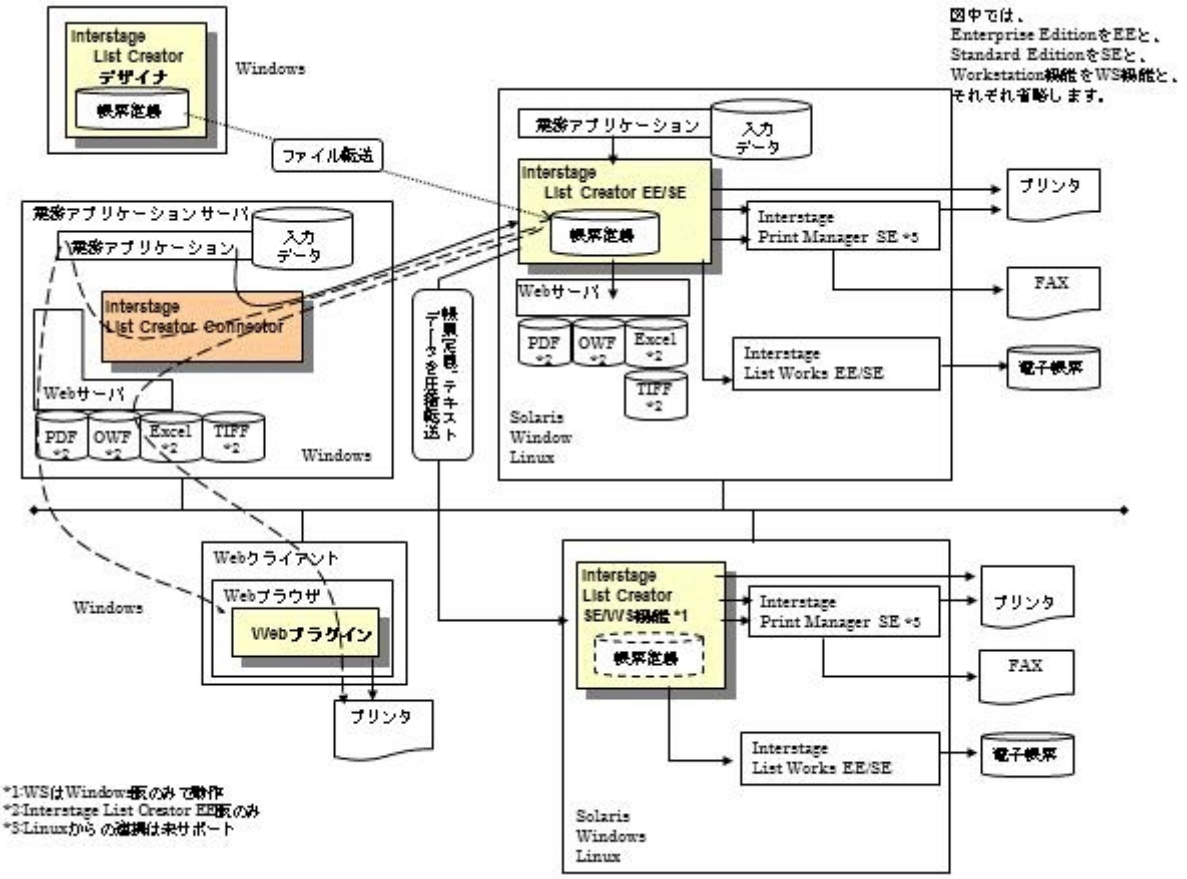

Copyright 2023 Fujitsu Limited

新規機能

V11.0.0からV11.1.0の機能強化項目は以下のとおりです。

1. Interstage List Creator V11.1.0対応

以下の製品に対応しました。

- Interstage List Creator Standard Edition V11.1.0
- Interstage List Creator Enterprise Edition V11.1.0

---

2. Solaris版 Interstage List Works(帳票印刷配信機能)との連携機能の利用環境の拡大

旧バージョンでは32bit商品のみで利用可能だったSolaris版 Interstage List Works(帳票印刷配信機能)との連携機能が、使用できるようになりました。

Copyright 2023 Fujitsu Limited

標準添付品

- **オンラインマニュアル**

  ・マニュアルについては購入方法を参照してください。

Copyright 2023 Fujitsu Limited

商品体系

【メディア】

・Interstage List Creator Connector メディアパック(64bit) V11.1.0

【サブスクリプションライセンス／サポート】

[サブスクリプションライセンス／サポート(月額払い)]

・Interstage List Creator Connector プロセッサライセンス for Windows (SL&S)

[サブスクリプションライセンス／サポート(まとめ払い)]

・Interstage List Creator Connector プロセッサライセンス for Windows (SL&S) 7年

Copyright 2023 Fujitsu Limited

購入方法

1. メディアパックについて

メディアパックは、媒体（CD/DVD等）のみの提供です。使用権は許諾されておりませんので、別途、ライセンスを購入する必要があります。初回購入時には、最低1本のメディアパックとサブスクリプションライセンス／サポートを同時にご購入ください。

本メディアパックの購入でバージョンアップ／レベルアップすることはできません。

バージョンアップ／レベルアップする場合は本メディアパックを購入せず、アップグレード権を行使してメディアを入手してください。

2. プロセッサライセンスについて

プロセッサライセンスは、本商品をインストールするサーバに搭載されているプロセッサ数に応じて以下の通りに必要となるライセンスです。

・シングルコアプロセッサの場合は、1プロセッサあたり1本の購入が必要です。

・マルチコアプロセッサの場合は、コアの総数に特定の係数を乗じた数（小数点以下端数切上げ）分のライセンスの購入が必要です。

マルチコアプロセッサにおける係数については、「関連URL」に記載の「ソフトウェア：富士通（インフォメーション&ダウンロード）」内、「ライセンスについて、くわしく知る」 を参照ください。

3. V7.0以降からのバージョンアップ/レベルアップについて

V7.0以降の本商品をお持ちの場合は、有償サポート・サービス「SupportDesk」のサービスの一環として、最新バージョン／レベルを提供いたします。また、32ビット商品から64ビット商品への切り替えも可能です。（お客様からのご要求が必要です。）

「SupportDesk」を導入されていない場合は、新バージョン／レベル商品を改めてご購入頂く必要があります（価格の優遇はございません）のでご注意ください。

なお、「SupportDesk」の詳細については、弊社営業/SEにお問い合わせください。

4. V6.0以前からのバージョンアップについて

V6.0以前の本商品をお持ちの場合は、弊社営業/SEにお問い合わせください。

5. オンラインマニュアルについて

本製品には、以下のオンラインマニュルが添付されております。

・マニュアル体系と読み方

・リリース情報

・解説編

・帳票設計入門ガイド

・帳票設計編

・オーバレイユーティリティ

・環境設定・帳票運用編

・アプリケーション作成ガイド

・PDF変換機能編

・Excelファイル出力機能編

・TIFF出力機能編

・COBOLアプリケーション連携機能編

・帳票Webサービス機能編

・SQL Server Integration Services 連携機能編

・ERP連携編

Copyright 2023 Fujitsu Limited

・トラブルシューティング集

・メッセージ集

・用語集

6. 購入時の特約事項

サブスクリプションライセンス／サポートの契約におけるライセンス使用条件の特約事項について記載します。

【V11.1.0】

(1) 運用待機構成時

お客様が対象プログラムをインストールするコンピュータが、常時対象プログラムが稼働するコンピュータ（以下「運用系コンピュータ」といいます）と、運用系コンピュータが障害などの理由により使用できない場合にのみ対象プログラムが稼働するコンピュータ（以下「待機系コンピュータ」といいます）により構成されたシステムの場合は、1つのシステムを1台のコンピュータとみなします。その場合、お客様は、サブスクリプションライセンス／サポート製品のサービス仕様書記載の第3項「サービスの内容」第（1）号により運用系コンピュータに対象プログラムをインストールして使用することに加え、待機系コンピュータに対して、サブスクリプションライセンス／サポート製品のサービス仕様書に定めるライセンス数分、対象プログラムをインストールして使用することができます。

(2) オープンソースソフトウェア等のライセンス条件

本サービスのうち、富士通が別途定めるオープンソースソフトウェア等（以下「OSS」という）については、サブスクリプションライセンス／サポートのサービス仕様書に加えて、ソフトウェア説明書に記載されるライセンス条件が適用されます。ソフトウェア説明書に記載されるライセンス条件にサブスクリプションライセンス／サポートのサービス仕様書と異なる定めがある場合は、ソフトウェア説明書に記載されるライセンス条件の定めが優先して適用されるものとします。

【V11.0.0】

(1) 運用待機構成時

お客様が対象プログラムをインストールするコンピュータが、常時対象プログラムが稼働するコンピュータ（以下「運用系コンピュータ」といいます）と、運用系コンピュータが障害などの理由により使用できない場合にのみ対象プログラムが稼働するコンピュータ（以下「待機系コンピュータ」といいます）により構成されたシステムの場合は、1つのシステムを1台のコンピュータとみなします。その場合、お客様は、サブスクリプションライセンス／サポート製品のサービス仕様書記載の第3項「サービスの内容」第（1）号により運用系コンピュータに対象プログラムをインストールして使用することに加え、待機系コンピュータに対して、サブスクリプションライセンス／サポート製品のサービス仕様書に定めるライセンス数分、対象プログラムをインストールして使用することができます。

Copyright 2023 Fujitsu Limited

関連ソフト

1. 帳票を設計する場合

帳票を設計する場合は、以下のソフトウェアが必要です。

・Interstage List Creator デザイナ V9以降

2. 帳票を出力する場合

帳票を出力する場合は、以下のいずれかのソフトウェアが必要です。

〔PRIMERGY-Windows〕

・Interstage List Creator Standard Edition/Enterprise Edition V10.0.0以降

〔PRIMERGY-Linux〕

・Interstage List Creator Standard Edition/Enterprise Edition V7.0

〔PRIMERGY/PRIMEQUEST-Linux(64bit)〕

・Interstage List Creator Standard Edition/Enterprise Edition V9.1.0以降

〔Solaris OS〕

・Interstage List Creator Standard Edition/Enterprise Edition 7.0以降

3. Javaインタフェースを使用する場合

Javaインタフェースを使用する場合は、以下のソフトウェアが必要です。

なお、32ビットのJavaは使用できません。

・Java SE 6(*1)

・Java SE 7(*1)

・Java SE 8(*2)

・Java SE 11(*2)

・Java SE 17(*3)

・Java SE 21以降(*3)

*1:富士通製Java SEを使用する場合のみサポートしています。

*2:Oracle Java SE、および富士通製Java SEをサポートしています。

*3:Oracle Java SEをサポートしています。

4. .NETインタフェースを使用する場合

.NETインタフェースを使用する場合は、以下のソフトウェアが必要です。

・Microsoft .NET Framework 3.5 SP1(x64) (*1)

・Microsoft .NET Framework 4.6.2以降(x64) (*1)

・.NET 6以降(x64) (*2)

*1:アプリケーション作成時のフレームワークに関わらず必要です。

*2:アプリケーション作成時のフレームワークとして、.NET 6以降を選択した場合に必要です。

5. データベースと連携し、データを抽出する場合

SSIS(Microsoft SQL Server Integration Services)連携機能を使用する場合は、以下のソフトウェアが必要です。

<業務データベースサーバ側>

・Microsoft SQL Server 2017 Enterprise Edition Integration Services、またはMicrosoft SQL Server 2017 Standard Edition Integration Services

・Microsoft Visual Studio 2017

・SSDT for Visual Studio 2017

Copyright 2023 Fujitsu Limited

<アプリケーションサーバ側>

Microsoft SQL Server 2017 Enterprise Edition Integration Services、またはMicrosoft SQL Server 2017 Standard Edition Integration Services

6. COBOLアプリケーション連携機能を利用する場合

COBOLアプリケーション連携機能を使用する場合は、以下のソフトウェアが必要です。

<アプリケーションサーバ側>

以下のソフトウェアが必要です。

・COBOLインタフェースを利用する

- NetCOBOL(64bit) V10.1.0 以降

・COBOLアプリケーションを開発する

- NetCOBOL Enterprise Edition 開発パッケージ(64bit) V10.1.0 以降(*1)

・COBOLアプリケーションを実行する

- NetCOBOL Enterprise Edition サーバ運用パッケージ(64bit) V10.1.0 以降(*1)

*1：MeFt コンポーネントを含む製品が必要です。

<帳票出力サーバ側>

以下のいずれかのソフトウェアが必要です。

〔PRIMERGY-Windows〕

・Interstage List Creator Enterprise Edition V9以降

〔Solaris OS〕

・Interstage List Creator Enterprise Edition V9以降

〔PRIMERGY/PRIMEQUEST-Linux(64bit)〕

・Interstage List Creator Enterprise Edition V9.1.0以降

Copyright 2023 Fujitsu Limited

動作保証周辺機器

1. 負荷分散装置

負荷分散装置使用時は、以下のIPCOMを動作保証します。

・IPCOM EX2-1100

・IPCOM EX2-3200

・IPCOM EX2-3500

Copyright 2023 Fujitsu Limited

留意事項

1. WindowsサーバOS(64-bit)上での動作

本商品は、以下のOS上で、64ビットアプリケーションとして動作します。

- Windows Server 2016(64-bit)
- Windows Server 2019(64-bit)
- Windows Server 2022(64-bit)

2. Windows Server OSでの留意事項

Windows Server 2016以降で印刷中にOSのスプーラから、印刷の取り消しを行うと、List Creatorから出力されるエラーがID：1050ではなく、ID：1299のエラーが通知される場合があります。

3. 排他製品について

本商品の排他製品に関する情報は、弊社営業/SEにお問い合わせください。

4. IPv6について

IPv6のグローバルユニキャストアドレス、ユニークローカルユニキャストアドレスのみが使用できます。

5. 仮想環境について

- vMotion/HA/DR/FT

  分散出力型の運用形態は未サポートです。スタンドアロン型の運用形態はサポートしています。
  仕掛中の帳票出力の結果は保証しません。

- HA/DR/FT

  単独のシステムの範囲でサポートしています。
  仕掛中の帳票出力の結果は保証しません。

- クローニング

  コネクタ連携の場合、クローニング後に、コネクタ連携セットアップコマンドの実行が必要です。
  仕掛中の帳票出力の結果は保証しません。

(2) Hyper-Vでの動作について

- ライブマイグレーション/クイックマイグレーション/Hyper-Vレプリカ/インポート,エクスポート

  分散出力型の運用形態は未サポートです。スタンドアロン型の運用形態はサポートしています。
  仕掛中の帳票出力の結果は保証しません。

(3) KVMでの動作について

- ライブマイグレーション

  分散出力型の運用形態は未サポートです。スタンドアロン型の運用形態はサポートしています。
  仕掛中の帳票出力の結果は保証しません。

- クローニング

  コネクタ連携の場合、クローニング後に、コネクタ連携セットアップコマンドの実行が必要です。
  仕掛中の帳票出力の結果は保証しません。

Copyright 2023 Fujitsu Limited

関連URL

お客様向けURL

- **ソフトウェア：富士通（Interstage List Creator）**

  本商品の詳細は、以下のホームページを参照してください。
  https://www.fujitsu.com/jp/software/interstage/listcreator/

- **ソフトウェア：富士通（ソフトウェアの一覧表（システム構成図）と各種対応状況）**

  価格/型名の一覧（システム構成図）を提供しております。
  https://www.fujitsu.com/jp/products/software/resources/condition/configuration/

- **ソフトウェア：富士通（インフォメーション&ダウンロード）**

  「ライセンスについて、くわしく知る」の項で、富士通製ミドルウェア製品のライセンスに関する解説、サポートポリシーなどの情報を提供しております。
  https://www.fujitsu.com/jp/products/software/information-download/

Copyright 2023 Fujitsu Limited